プッシュプルハンドルLU-P(1)-1/＊取付方法

1．座を取り付ける

⚠ 注意

浴室側(角芯付)ハンドルは浴室側にセットする。
ハンドルの固定ねじは、ねじロック材によって固定されている。
緩めたり締めたりするとねじロックの効果がなくなり、ハンドルが外れ扉が開かなくなる危険性がある。
ねじ締めの際、締め過ぎに注意しインパクトドライバーは使用しない。
締め過ぎると、破損の恐れがある。

インパクトドライバー

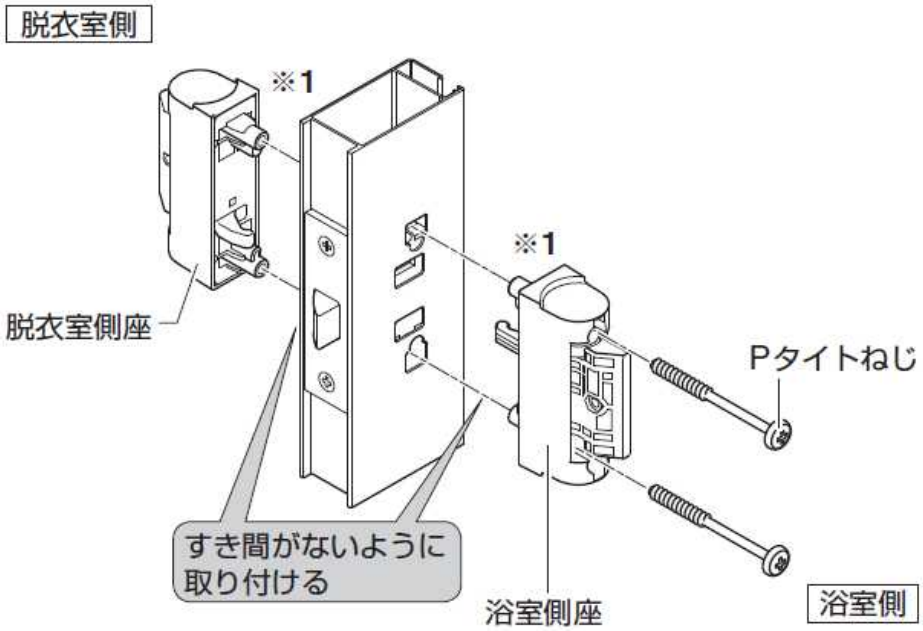

※1 刻印をチェックする

浴室側

脱衣室側
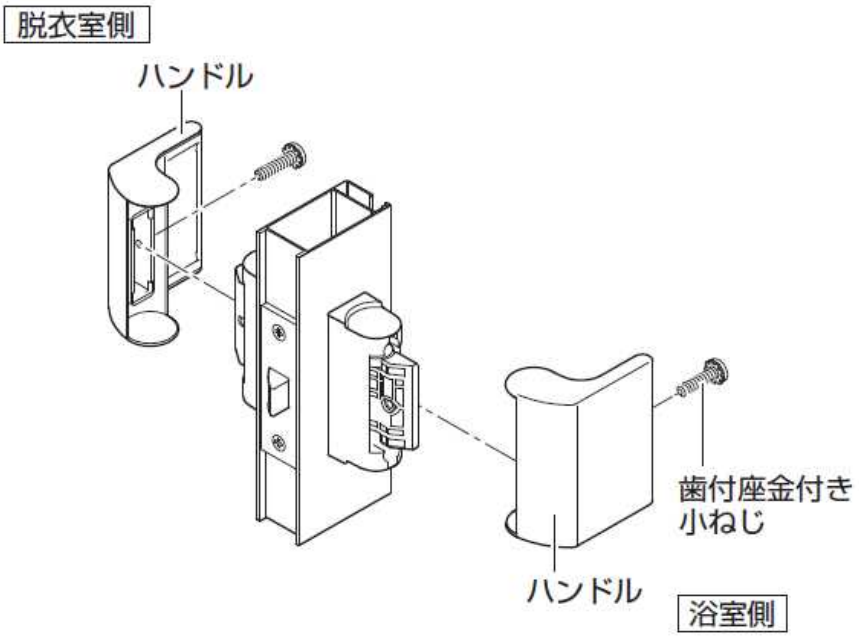
2．ハンドルを取り付ける