洗面器台LUD-6530A(1)の取付方法

○ユニット出荷時は、洗面器台固定金具に含まれています。

○キャップボルト品番

KBT-100S-SET（内訳）ネジ(大)：M4xL15･･･3本，ネジ(小)：M4xL10･･･4本

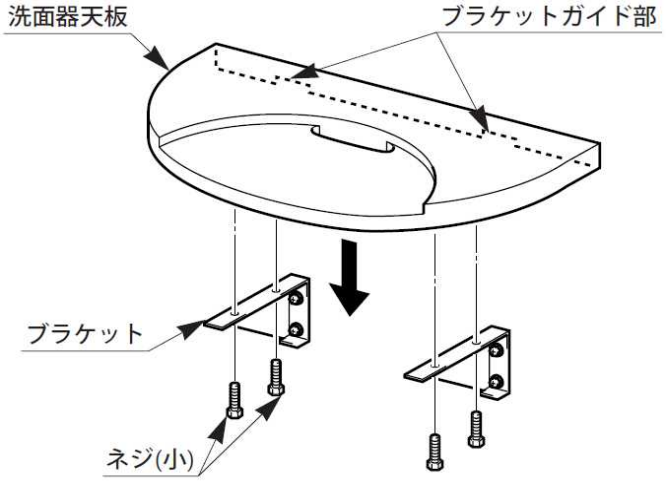

天板の取付け

天板のブラケットガイド部をブラケットに合わせます。
ブラケットを介して、ネジ(小)で天板を固定し ます。

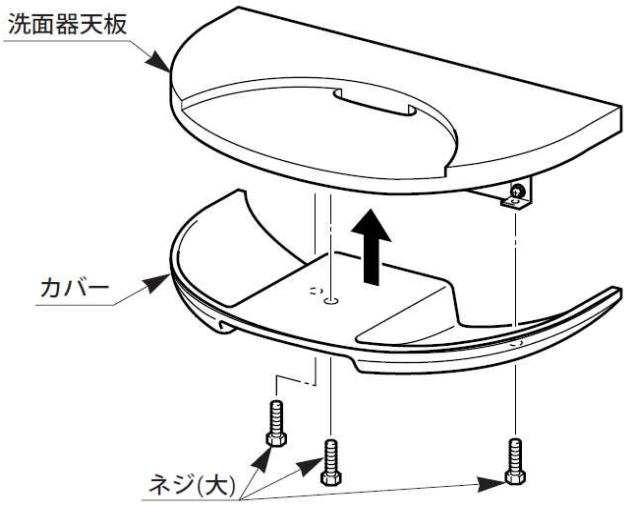

カバーの取付け

カバーを下側から天板にはめ込み、下からネジ(大)で固定します。

取付け上の注意：

①全てのキャップボルトの締付けは最後に六角レンチにて締め付けてください。
　※手締めのみだと緩む恐れがあります。

②キャップボルトを締めすぎないでください。「カチッ」と音がしたら締めるのを止めてください。
　※締めすぎますと、インサートナットが抜ける場合があります。