MAB-132H　ZZB2　2016年4月1日発行

LIXIL

セキュリティサムターンユニット　取付け説明書

●この説明書は、必ず取付けされる方にお渡しください。

■取付け順序

①サブ用シリンダーの上面シールを上に向けます。
②サブ用シリンダーの出っ張り（4カ所）をサブ錠ケースの角穴に合わせて差込みます。
③セキュリティサムターンユニットの回転軸を、ダルマの向きに合わせて垂直にし、取付けねじでメイン用シリンダーに取付けます。
④サムターン座の切欠きを、セキュリティサムターンユニットのボタンの向きに合わせてはめ込みます。
⑤ボタンを上に押しながら、サムターンキーを差込みます。（ボタンが戻るとサムターンキーは抜けなくなります。）
※ドア厚により、セキュリティサムターンユニットの形状が異なります。

【サムターンツマミの操作】

※サムターンキーは、縦にして取付けてください。

●縦（解錠）

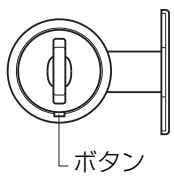

●横（施錠）

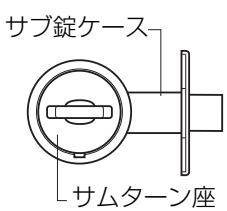

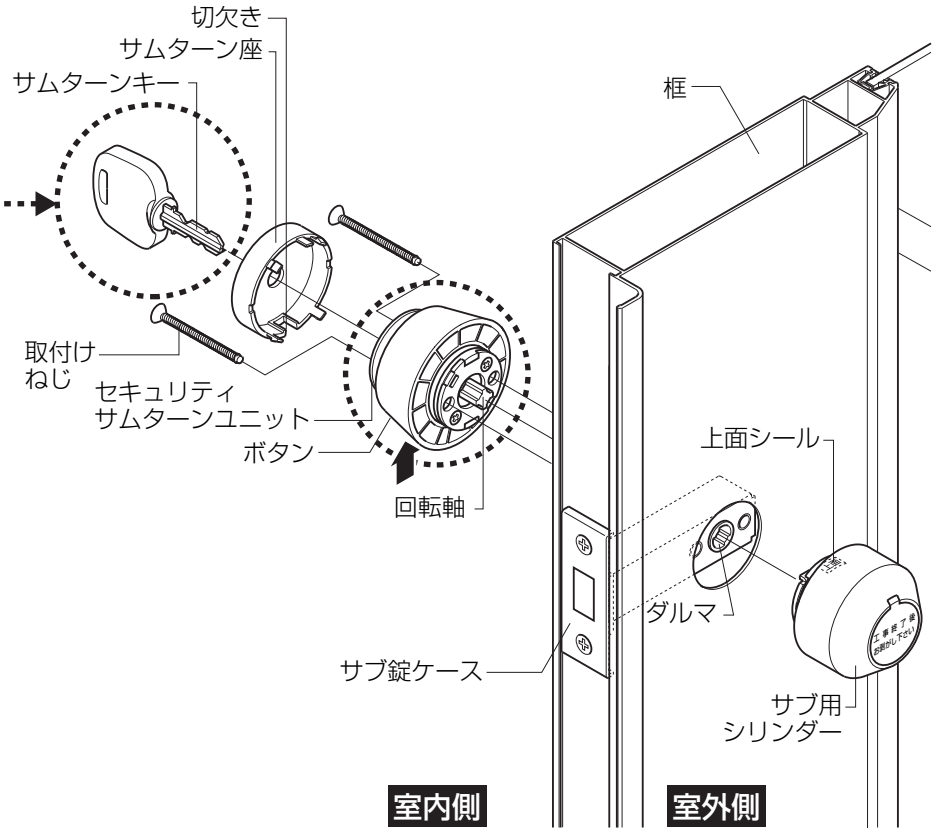

お願い

※メイン用シリンダーの取付けについては、把手セット内の取付け説明書をご覧ください。
※同梱の注意ラベルを、サムターン座の下に張ってください。

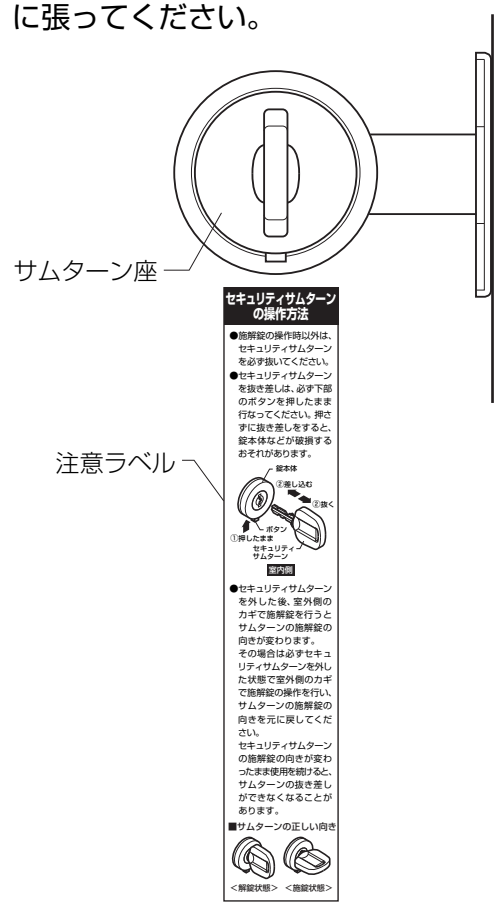

株式会社 LIXIL