MTS-7E　NET1　2016年3月30日発行

LIXIL オペレーターねじカバー 交換手順書

必要な工具	マイナスドライバー

■交換手順

1.オペレーターねじカバーの取外し方

●オペレーターに付いているオペレーターねじカバーをマイナスドライバーで取外します。
※サッシにキズが付かないようにカバーを外してください。

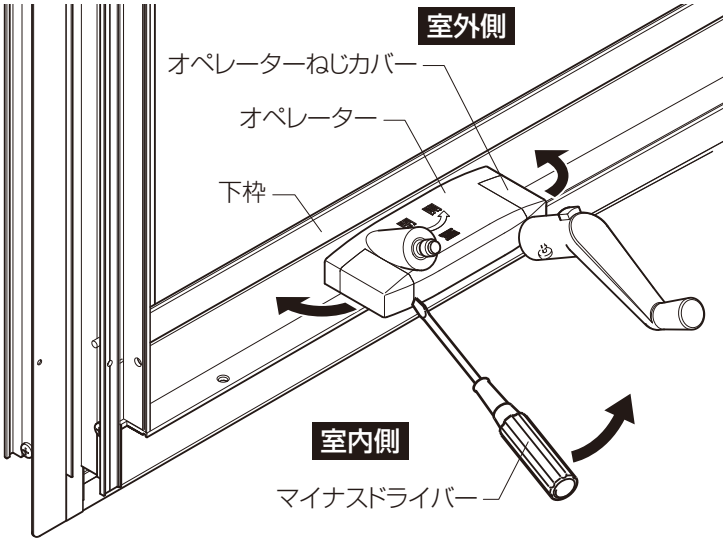

2.オペレーターねじカバーの取付け方

●オペレーターねじカバーに付いているツメをオペレーターに引っ掛けて、回転させるように取付けます。

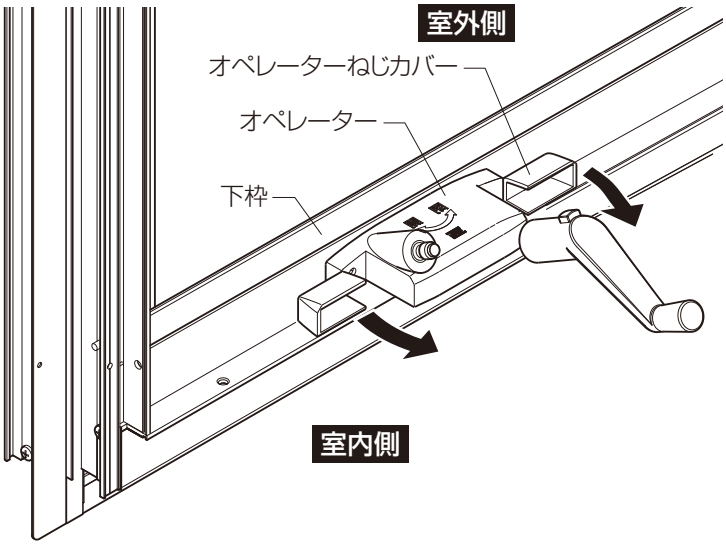

■交換後のチェック

●ねじカバーが簡単に外れないことを確認してください。