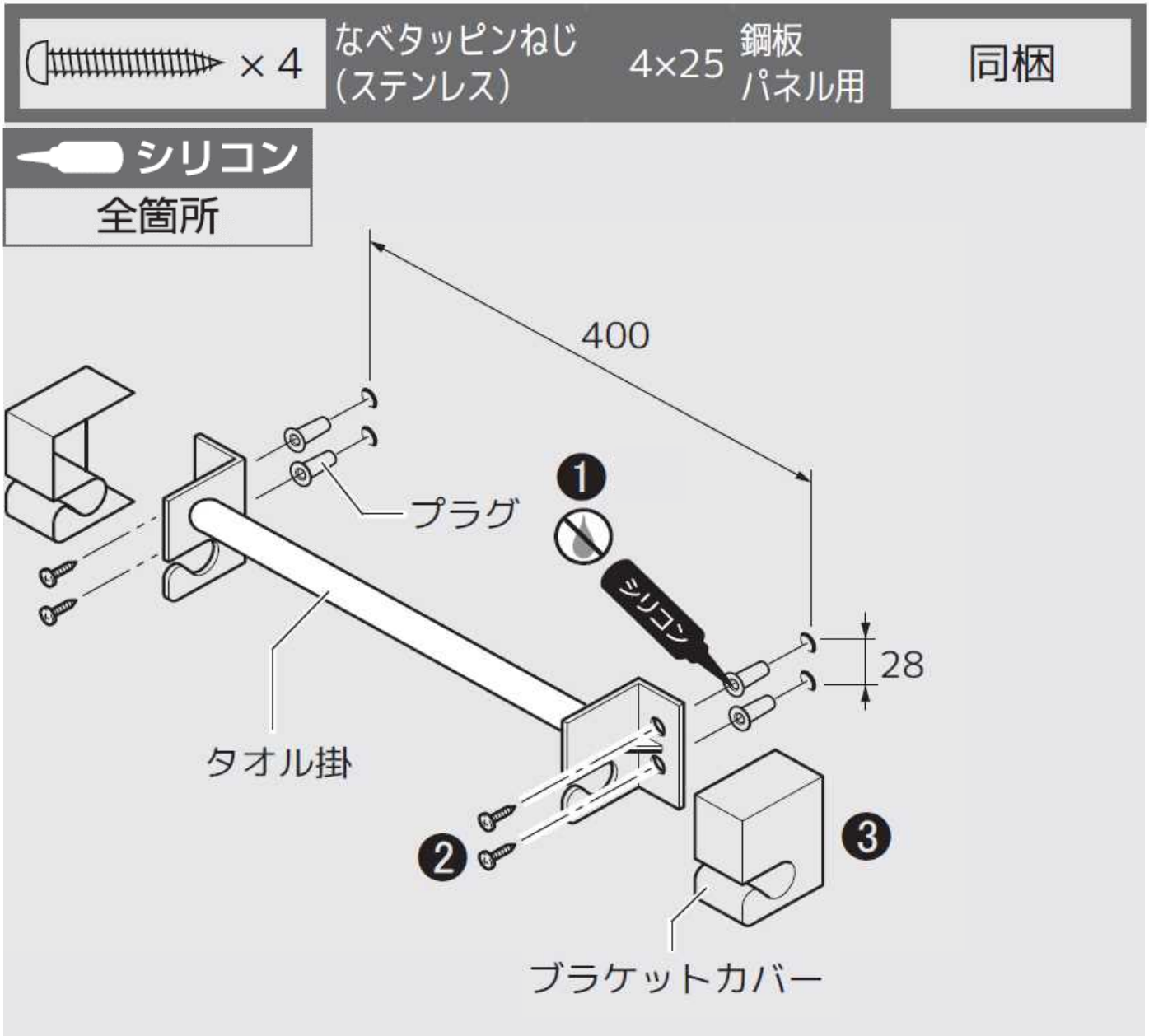フック付タオル掛R773-L400/R773CH-L400の取付方法