＊＊＊　本図は参考図です　＊＊＊

原図はＡ４で作成しております。

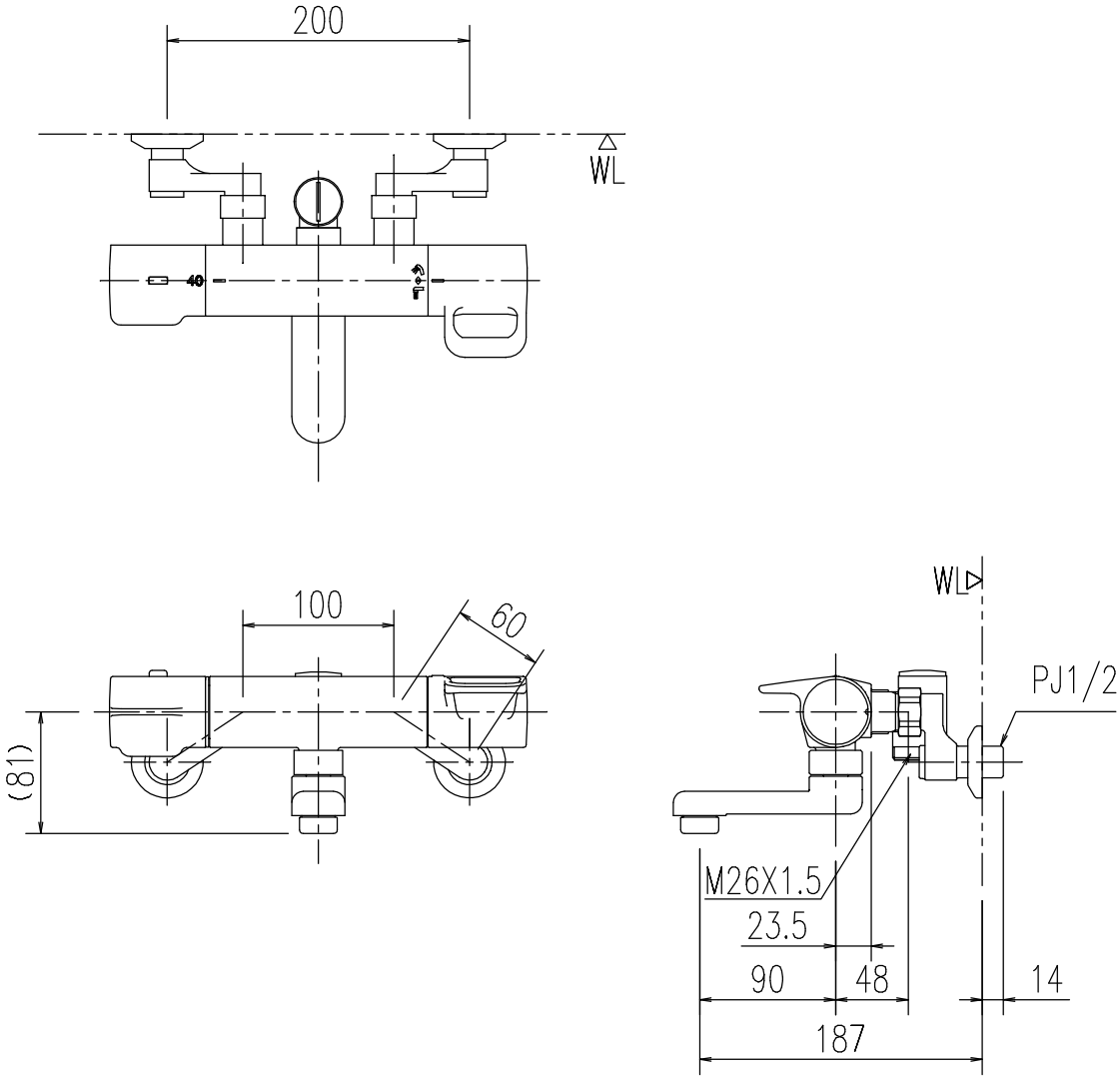

特記事項	品名	サーモスタット付シャワーバス水栓	図面	担当	検図	図番
						日付
	品番	BF-HB147TXW-PU	尺度 1/5	INAX 株式会社 LIXIL		