＊＊＊　本図は参考図です　＊＊＊

原図はＡ４で作成しております。

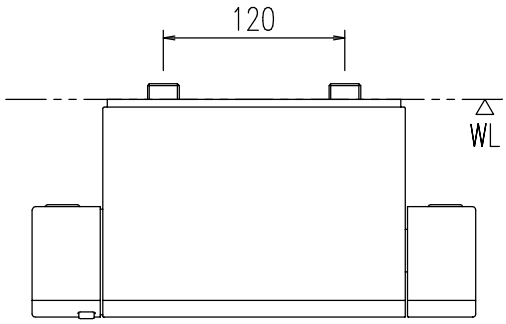

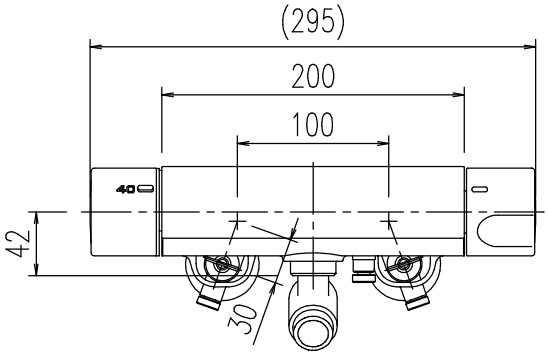

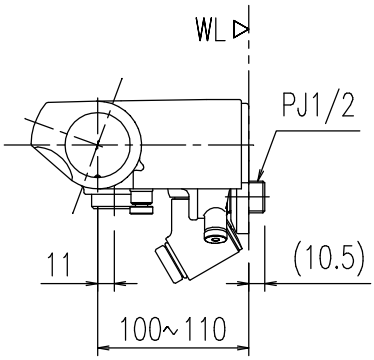

色：メタルマット調

特記事項	品名	サーモスタット付シャワーバス水栓	図面	担当	検図	図番
						日付
	品番	BF-HT147TNXW-PU4	尺度 1/5	株式会社 LIXIL		